Nocpix | www.nocpix.com

OMNI

Binocolo a doppio spettro



Manuale utente

OMNI H35R/ OMNI L19R

V1.0

INFORMAZIONI IMPORTANTI SULLA SICUREZZA

Influenze ambientali

- Non puntare mai l'obiettivo del dispositivo direttamente verso fonti di calore intenso, ad esempio, il sole o le apparecchiature laser. La lente dell'obiettivo e l'oculare possono funzionare come uno specchio ustorio e danneggiare i componenti interni.
- Evitare di toccare la superficie metallica (alette di raffreddamento) dopo l'esposizione alla luce solare o al freddo.

Note di ergonomia

Fare delle pause dopo periodi di utilizzo prolungati per evitare il dolore al polso.

Rischio di ingestione

Non mettere il dispositivo nelle mani di bambini piccoli. Un uso non corretto può causare il distacco di piccole parti che possono essere ingerite.

Istruzioni di sicurezza per l'uso

- Il dispositivo deve essere maneggiato con cura: le manovre brusche potrebbero danneggiare la batteria interna.



- Non esporre il dispositivo al fuoco o a temperature alte.
- Installare correttamente le batterie secondo le istruzioni sul dispositivo. La connessione inversa è vietata.
- La capacità della batteria diminuisce quando il dispositivo viene utilizzato a una temperatura ambiente fredda. Questo non è un difetto e si verifica per motivi tecnici.
- La temperatura consigliata per l'utilizzo di questo prodotto è compresa tra -20°C e +50°C. Altrimenti, ciò influenzerà la durata del prodotto.
- Non conservare il dispositivo per lunghi periodi a temperature inferiori a -20°C o superiori a 50°C, altrimenti la capacità della batteria verrà ridotta permanentemente.
- Conservare sempre il dispositivo in un luogo asciutto e ben ventilato.
- Se il dispositivo è stato danneggiato o la batteria è difettosa, inviare il dispositivo al nostro punto di servizio post-vendita per la riparazione.

Istruzioni di sicurezza per l'unità di alimentazione

- Prima dell'uso, verificare che l'unità di alimentazione, il cavo e l'adattatore non presentino danni visibili.
- Non utilizzare parti difettose. I componenti difettosi devono essere

Tutti i diritti sono riservati e non possono essere copiati o distribuiti in qualsiasi forma senza autorizzazione scritta.

sostituiti.

- Non utilizzare l'unità di alimentazione in ambienti bagnati o umidi.
- Caricare il dispositivo solo a temperature comprese tra 0°C e 50°C.
- Non apportare modifiche tecniche.

Smaltimento delle batterie

Direttiva 2006/66/CE (direttiva sulle batterie): Questo prodotto contiene una batteria che non può essere smaltita come rifiuti urbani indifferenziati nell'Unione Europea. Per i dettagli sulla batteria, fare riferimento alla documentazione dello specifico prodotto. La batteria è contrassegnata con questo simbolo, che può includere Cd (che indica il cadmio), Pb (che indica il piombo) o Hg (che indica il mercurio). Per un corretto riciclaggio, si prega di restituire la batteria al proprio fornitore o inviarla a un punto di raccolta designato. Per maggiori informazioni, visitare www.recyclethis.info.

Informazioni per gli utenti sullo smaltimento di dispositivi elettrici ed elettronici (abitazioni private)



2012/19/UE (direttiva RAEE): I prodotti contrassegnati con questo simbolo non possono essere smaltiti come rifiuti urbani indifferenziati nell'Unione Europea. Per un corretto riciclaggio, restituire questo prodotto al proprio fornitore locale al momento dell'acquisto di una nuova apparecchiatura equivalente o smaltirlo presso i punti di raccolta designati. Per maggiori informazioni, consultare: www.recyclethis.info.

Per i clienti aziendali all'interno dell'Unione Europea

Si prega di contattare il proprio rivenditore o fornitore per quanto riguarda lo smaltimento dei dispositivi elettrici ed elettronici. Questi vi forniranno ulteriori informazioni.

Informazioni sullo smaltimento in altri Paesi al di fuori dell'Unione Europea

Questo simbolo è applicabile solo nell'Unione Europea. Si prega di contattare l'autorità locale o il rivenditore per lo smaltimento di questo prodotto e chiedere un'opzione di smaltimento.

Uso previsto

Il dispositivo è destinato alla visualizzazione delle firme di calore durante l'osservazione della natura, delle osservazioni di caccia a distanza e all'uso civile. Questo dispositivo non è un giocattolo per bambini.

Utilizzare il dispositivo solo come descritto nel presente manuale operativo.

Il produttore e il rivenditore non si assumono alcuna responsabilità per i danni derivanti da un uso non previsto o non corretto.

Test di funzionamento

Tutti i diritti sono riservati e non possono essere copiati o distribuiti in qualsiasi forma senza autorizzazione scritta.

- Prima dell'uso, assicurarsi che il dispositivo non presenti danni visibili.
- Eseguire un test per vedere se il dispositivo visualizza un'immagine nitida e non disturbata.
- Verificare che le impostazioni del binocolo a doppio spettro siano corrette. Consultare le note nella sezione **Utilizzo**.

Installazione/rimozione della batteria

Il binocolo a doppio spettro OMNI è dotato di tre sistemi di alimentazione: un pacco batteria integrato e due batterie 18650 sostituibili.

1 Specifiche

Modello	OMNI L19R	OMNI H35R
Specifiche del rilevatore termico		
Risoluzione e dimensione dei pixel	384×288, 12 µm	640×512, 12 µm
NETD, mK	≤15	≤15
Frequenza dei fotogrammi, Hz	50	50
Specifiche del rilevatore digitale		
Risoluzione e dimensione dei pixel	8192×6144 a 1,2 µm	
Specifiche ottiche termiche		
Lente dell'obiettivo, mm	19 F0,9	35 F0,9
Campo visivo (O × V), º	13,8×10,4	12,5×9,4
Campo visivo lineare (O × V), m a 100 m	24,3×18,2	21,9×16,5
Ingrandimento, x	1,5 ~ 12	2,0 ~ 16
Portata di rilevamento, m (Dimensione del bersaglio: 1,7 m × 0,5 m, P(n) = 99%)	1000	1800
Specifiche ottiche digitali		
Lente dell'obiettivo, mm	50 mm, F1,8	
Campo visivo (O × V), º	8,8×6,6	
Campo visivo lineare (O × V), m a 100 m	15,4×11,5	
Ingrandimento, x	3,0 ~ 18	
Oculare		
Distanza di estrazione pupillare, mm	25	

Tutti i diritti sono riservati e non possono essere copiati o distribuiti in qualsiasi forma senza autorizzazione scritta.

Diametro della pupilla d'uscita, mm	12	
Diottria, D	± 4	
Specifiche del display		
Tipo	AMOLED	
Risoluzione	1600×1200	
Alimentazione a batteria		
Batteria	Batteria integrata + 2 batterie sostituibili 18650	
Tempo di funzionamento massimo (22°C), ore*	7,5	7,5
Alimentazione esterna	5 V (Tipo C)	
Specifiche fisiche		
Wi-Fi / App	Supporta	
Registratore foto/video	Supporta	
Galleria	Supporta	
Capacità di memoria, GB	64	
Classificazione IP	IP67	

Temperatura di Funzionamento, °C	-20 ~ +50
Peso, g	＜ 900 g (senza batterie)
Dimensione, mm	＜ 198×144×75
LRF	
Classe di sicurezza per il telemetro laser	Classe 1
Campo di misura, m	1000
Calcolo balistico	Supporta

✶ La durata effettiva della batteria dipende dalla frequenza di utilizzo di funzioni come Wi-Fi, registrazione video, illuminatore IR, ecc.

➢ Il design e il software di questo prodotto possono essere migliorati per aumentarne le prestazioni senza preavviso.

➢ Il manuale utente più recente può essere scaricato dal nostro sito web ufficiale: www.nocpix.com.

2 Contenuto della confezione

- Binocolo a doppio spettro serie OMNI
- Borsa da trasporto (solo per H35R)

Tutti i diritti sono riservati e non possono essere copiati o distribuiti in qualsiasi forma senza autorizzazione scritta.

- Cavo dati
- Tracolla 2 in 1 da collo e da spalla
- Panno di pulizia per l'obiettivo
- Guida di avvio rapido
- Copriobiettivo×2
- Batteria 18650×4
- Caricabatterie 18650
- Adattatore per treppiede
- Illuminatore IR da 850 nm (solo per H35R)

3 Descrizione

I binocoli a doppio spettro della serie OMNI ridefiniscono l'osservazione in qualsiasi condizione atmosferica, integrando termografia ad alta sensibilità e visione notturna digitale in condizioni di luce estremamente scarsa. Progettato per una transizione fluida tra il giorno e la notte, OMNI offre un'eccezionale nitidezza delle immagini anche nelle condizioni ambientali più difficili, tra cui nebbia, pioggia battente e neve, rivelando efficacemente i bersagli nascosti da fitta vegetazione, erba alta e rami.

4 Caratteristiche

- Rilevatore termico 640×512 o 384×288 a 12 μm e rilevatore digitale 8192×6144 a 1,2 μm
- Obiettivo termico F0,9
- NETD ≤ 15 mK
- Frequenza dei fotogrammi alta a 50 Hz
- LRF integrato
- Stabilizzazione elettronica dell'immagine
- Inserimento della batteria in entrambe le direzioni
- Display AMOLED da 1600×1200
- Calcolo balistico
- Funzione di Galleria
- Memoria integrata, che supporta la fotografia e la registrazione video
- Modulo Wi-Fi integrato, che supporta la connessione alle app
- Funzione PIP (immagine nell'immagine)
- Correzione dei difetti dei pixel
- Zoom digitale fluido: 1× ~ 8×
- Interfaccia operativa comoda
- Personalizzazione delle tavolozze

Tutti i diritti sono riservati e non possono essere copiati o distribuiti in qualsiasi forma senza autorizzazione scritta.

- Pulsante personalizzabile tramite l'app

Tutti i diritti sono riservati e non possono essere copiati o distribuiti in qualsiasi forma senza autorizzazione scritta.

5 Componenti e controlli

1. LRF
2. Obiettivo termico
3. Obiettivo digitale
4. Illuminatore IR rimovibile
5. Pulsante Su
6. Pulsante Giù
7. Pulsante di alimentazione
8. Pulsante del menu
9. Paraluce
10. Anello di regolazione diottrica dell'oculare
11. Ghiera dello zoom digitale
12. Tipo C
13. Punto di attacco della tracolla
14. Anello della messa a fuoco digitale
15. Anello della messa a fuoco termica
16. Vano batteria
17. Attacco per adattatore per treppiede





Tutti i diritti sono riservati e non possono essere copiati o distribuiti in qualsiasi forma senza autorizzazione scritta.

6 Funzionamento dei pulsanti

Pulsante	Stato del dispositivo	Premere	Tieni premuto
Pulsante di alimentazione ⏻	Spento	——	Accendere il dispositivo
	Schermata iniziale	Mettere il dispositivo in attesa	Spegnere il dispositivo
	Modalità di standby	Riattivare il dispositivo	Riattivare il dispositivo
	Schermata del menu di scelta rapida	Tornare al menu superiore senza salvare le modifiche	Spegnere il dispositivo
	Schermata del menu	Tornare al menu superiore senza salvare le modifiche	Spegnere il dispositivo
Pulsante M M	Schermata iniziale	Accedere al menu di scelta rapida	Accedere al menu principale
	Schermata del menu di scelta rapida	Entra in stato di selezione dei parametri	Tornare alla schermata iniziale senza salvare le modifiche
	Schermata del menu	Accedere al sottomenu/Confermare la selezione	Tornare alla schermata iniziale senza salvare le modifiche
Pulsante Su ▲	Schermata iniziale	Passare tra modalità termica e digitale	Attivare/disattivare il telemetro laser
	Schermata del menu di scelta rapida	Scorrere verso l'alto il menu	——

Tutti i diritti sono riservati e non possono essere copiati o distribuiti in qualsiasi forma senza autorizzazione scritta.

	Schermata del menu	Scorrere verso l'alto il menu	––
Pulsante Giù ▼	Schermata iniziale	Fotografia	Registrare video
	Registrazione video	Fotografia	Terminare la registrazione e salvare il video
	Schermata del menu di scelta rapida	Scorrere verso il basso il menu	––
	Schermata del menu	Scorrere verso il basso il menu	––
Pulsante Su + Giù ▲ + ▼	Schermo termico	Calibrazione dell'otturatore	Calibrazione dello sfondo
	Schermo digitale	Accendere/spegnere l'illuminatore IR	––
Manopola	**Stato del dispositivo**	**Rotazione in senso orario**	**Rotazione in senso antiorario**
Ghiera dello zoom digitale	Schermata iniziale	Ingrandisci	Riduci

*** Tutti i tasti, ad eccezione del pulsante di alimentazione e del tasto M, sono personalizzabili tramite l'app, in modo da poter assegnare a ciascun tasto le funzioni preferite.**

Tutti i diritti sono riservati e non possono essere copiati o distribuiti in qualsiasi forma senza autorizzazione scritta.

7 Ricarica della batteria

La serie OMNI utilizza batterie 18650 sostituibili e una batteria integrata.

Si prega di caricare la batteria prima dell'uso.

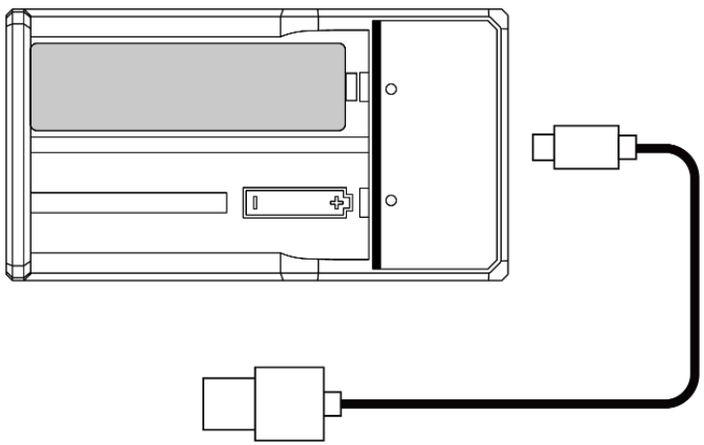

Ricarica della batteria 18650

- Inserire il connettore di tipo C del cavo dati nella porta di ricarica.
- Inserire l'altro lato del cavo dati alla porta USB dell'adattatore di alimentazione.
- Inserire l'alimentatore in una presa di corrente da 100-240 V per caricare la batteria.
- Durante il processo di ricarica, l'indicatore LED sul caricabatterie si illuminerà in rosso. Quando l'indicatore LED sul caricabatterie diventa verde, indica che la batteria è completamente carica.

Ricarica della batteria integrata del dispositivo

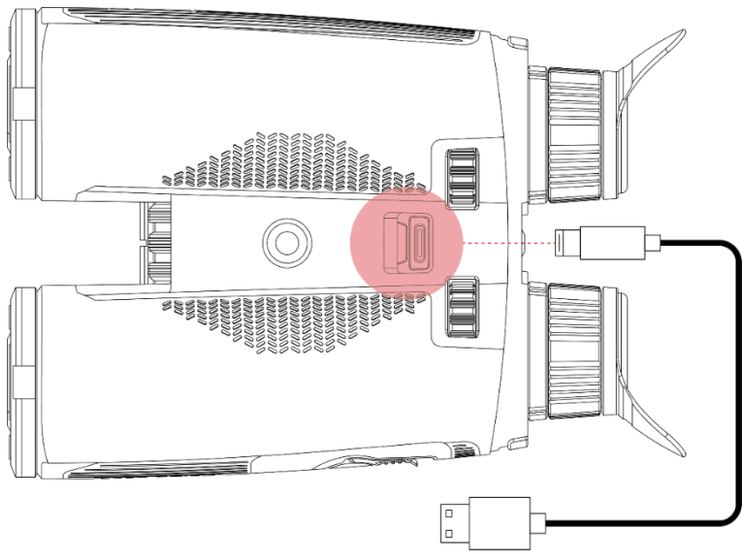

- Aprire il coperchio della porta Type-C nella parte inferiore della serie OMNI.
- Inserire il connettore di tipo C del cavo dati nella porta di tipo C.
- Collegare l'altro lato del cavo dati all'adattatore di alimentazione.
- Inserire l'adattatore di alimentazione a una presa di corrente da 100 - 240 V per la ricarica.
- L'icona della batteria sul display passerà a quella di ricarica.
- Durante la ricarica della batteria tramite la porta tipo-C, anche l'indicatore di stato sulla serie OMNI cambierà per indicare lo stato della batteria.

Tutti i diritti sono riservati e non possono essere copiati o distribuiti in qualsiasi forma senza autorizzazione scritta.

– L'indicatore rimane rosso, a indicare che la batteria è in carica.

– L'indicatore di stato diventa verde, a indicare che la batteria è completamente carica.

*** La porta Type-C consente solo di ricaricare la batteria integrata. La batteria sostituibile deve essere rimossa dal dispositivo e ricaricata utilizzando l'adattatore di alimentazione.**

Installazione della batteria 18650 sostituibile

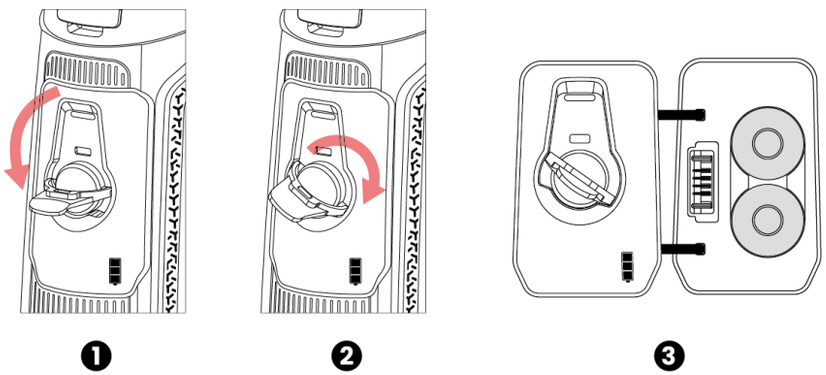

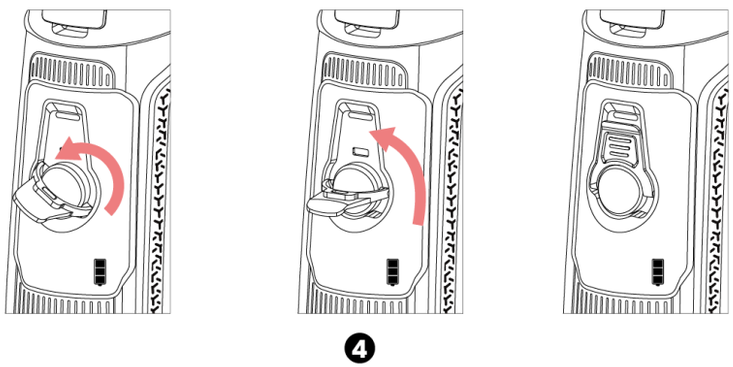

- Ruotare la maniglia per sbloccare il vano batteria.
- Tirare la maniglia per aprire il portabatterie.
- Inserire due batterie 18650 (design senza polarità: non è necessario distinguere tra polo positivo e negativo).
- Chiudere il coperchio della batteria, quindi ruotare la maniglia per bloccare saldamente il portabatterie.

Nota: La batteria 18650 sostituibile deve essere caricata utilizzando un caricabatterie separato e non può essere caricata tramite l'interfaccia di Tipo C di OMNI.

Precauzioni di sicurezza

- Durante la ricarica, utilizzare l'adattatore di alimentazione da 5 V 2 A compatibile con il dispositivo. L'uso di un altro tipo di adattatore può causare danni irreversibili alla batteria o all'adattatore stesso.
- Se il dispositivo non viene utilizzato per un lungo periodo di tempo, la batteria dovrebbe essere parzialmente caricata, non completamente carica o scarica.
- Non caricare il dispositivo subito dopo averlo spostato in un ambiente caldo da un ambiente freddo. Attendere da 30 a 40 minuti per il preriscaldamento.
- Non utilizzare il caricabatterie se è stato modificato o danneggiato.

Tutti i diritti sono riservati e non possono essere copiati o distribuiti in qualsiasi forma senza autorizzazione scritta.

- Il dispositivo deve essere caricato a una temperatura compresa tra 0°C e +40°C. In caso contrario, la durata della batteria si ridurrà notevolmente.
- Durante la ricarica, non lasciare la batteria incustodita.
- Non lasciare che la batteria sia collegata all'alimentazione per più di 24 ore dopo che è stata completamente caricata.
- Non si consiglia di collegare dispositivi di terze parti che consumano più energia del valore consentito.
- Il dispositivo è dotato di un sistema di protezione dai cortocircuiti, ma è necessario evitare le condizioni che possono provocare un cortocircuito.
- Utilizzare il dispositivo alla temperatura operativa consigliata da -20°C a +50°C. Non utilizzare il dispositivo oltre questo intervallo di temperatura, altrimenti la durata della batteria potrebbe ridursi.
- Quando il dispositivo viene utilizzato a temperatura sotto lo zero, la capacità della batteria diminuisce. Ciò è normale e non indica un difetto.

8 Alimentazione esterna

- La serie OMNI può essere alimentata da fonti di alimentazione esterne, come un power bank da 5 V.
- Collegare una fonte di alimentazione esterna alla porta Type-C nella parte inferiore della serie OMNI.
- Il dispositivo passerà all'alimentazione tramite una fonte di alimentazione esterna, caricando contemporaneamente la batteria integrata (la batteria 18650 non può essere caricata direttamente tramite il dispositivo).



- L'icona della batteria cambierà all'icona di ricarica.
- Quando la fonte di alimentazione esterna viene scollegata, la serie OMNI passerà automaticamente all'alimentazione tramite il pacco batteria senza spegnersi.

9 Utilizzo

Accensione e spegnimento

- **Accensione: Rimuovere il copriobiettivo.** Premere e tenere premuto il **Pulsante di alimentazione** per accendere il dispositivo. Quindi, la schermata iniziale verrà visualizzata dopo alcuni secondi.
- **Regolazione della distanza interpupillare:** Spostare gli oculari orizzontalmente per regolare l'IPD finché entrambi gli occhi non

Tutti i diritti sono riservati e non possono essere copiati o distribuiti in qualsiasi forma senza autorizzazione scritta.

riescono a vedere comodamente il display;

- **Regolazione diottrica:** Chiudere un occhio e ruotare l'anello diottrico dell'oculare finché l'immagine nell'oculare non diventa nitida e quindi passare all'altro occhio e ripetere gli stessi passaggi. Dopo la regolazione, non è necessario ripetere la regolazione per lo stesso utente.
- Ruotare la rotella di messa a fuoco sinistra (canale digitale) o la rotella di messa a fuoco destra (canale IR) sul retro del dispositivo per mettere a fuoco il bersaglio.
- Per regolare le impostazioni dell'immagine, utilizzare il menu di scelta rapida. Le opzioni mostrate dipendono dal canale attualmente attivo sulla schermata principale:
  - **Canale digitale:** tavolozza delle immagini, luminosità, saturazione, esposizione, illuminatore IR
  - **Canale termico:** tavolozza delle immagini, luminosità, nitidezza, ultra chiara, tonalità delle immagini
  - Le impostazioni per i canali digitale e termico vengono memorizzate in modo indipendente.
- **Spegnimento:** Dopo l'uso, tenere premuto il **pulsante di alimentazione** e verrà visualizzata la schermata del conto alla rovescia per lo spegnimento. In seguito, sollevare il dito. Durante il processo, premere un qualsiasi pulsante per annullare lo spegnimento.

10 Icone della barra di stato

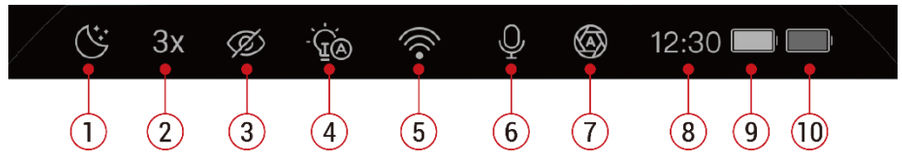

1. **Modalità immagine:** Modalità automatica , Modalità giorno , Modalità notturna , Modalità crepuscolare , Modalità a infrarossi , Modalità verde , e Modalità gialla
2. Ingrandimento: Mostra il valore attuale dell'ingrandimento dello zoom, che equivale all'ingrandimento ottico×lo zoom elettronico, con il valore arrotondato a un multiplo di 0,5
3. Modalità ultra chiara: Ha due stati: ON e OFF
4. Stato dell'illuminatore IR: (: L'illuminatore IR è OFF; : Bassa illuminazione; : Illuminazione media; : Illuminazione elevata)
5. Icona Wi-Fi: Supporta gli stati ON e OFF . Quando i dispositivi sono collegati all'hotspot Wi-Fi locale, l'icona Wi-Fi cambierà per mostrare 1 , 2 , 3 o più di 3 connessioni in base al numero di dispositivi collegati. Se il dispositivo abilita N-LINK e si

Tutti i diritti sono riservati e non possono essere copiati o distribuiti in qualsiasi forma senza autorizzazione scritta.

connette all'hotspot Wi-Fi di un altro dispositivo, verrà visualizzata l'icona WiFi-NI  al suo posto.

6. Icona del microfono: Ha due stati: ON  e OFF 
7. Modalità di calibrazione dell'otturatore: Ci sono due modalità: Modalità di calibrazione automatica  e modalità di calibrazione manuale . L'otturatore automatico mostrerà un conto alla rovescia di 5-4-3-2-1 , corrispondente rispettivamente a cinque icone distinte.
8. Ora: Mostra l'ora attuale nel formato di 24 ore
9. Stato di carica del pacco batteria integrato: Visualizzato in conformità con la logica di visualizzazione del livello della batteria:
   - 80% ~ 100% ()
   - 60% ~ 80% ()
   - 40% ~ 60% ()
   - 20% - 40% ()
   - 10% ~ 20% ()
   - 3% ~ 10% ()

   Quando il livello della batteria rimanente raggiunge il 3%, un'interfaccia pop-up mostrerà: "Batteria scarica, spegnimento automatico".
10. Stato di carica della batteria sostituibile (batteria 18650)

11 Telemetro Laser

OMNI supporta il telemetro laser da 1000 m.

Sull'interfaccia principale, premere e tenere premuto il pulsante Su per attivare la funzione di telemetria. Il tipo di telemetria è determinato dall'opzione di telemetria nel menu principale.

- In modalità di telemetria singola, premere ancora una volta il pulsante per eseguire un'operazione di telemetria. "SGL" e il valore di telemetria verranno visualizzati nell'angolo in alto a destra e scompariranno automaticamente dopo 30 secondi.
- Nella modalità di telemetria continua, "CONT" e il valore di telemetria verranno visualizzati nell'angolo in alto a destra.

Il colore del reticolo del telemetro laser è coerente con il colore dell'interfaccia utente principale e verrà salvato di conseguenza. L'unità di telemetria è determinata in base al codice PN: è impostata su "m" (metro) per la versione standard e su "yd" (iarda) per la versione USA. L'unità può essere regolata anche tramite la funzione di impostazione dell'unità.

Tutti i diritti sono riservati e non possono essere copiati o distribuiti in qualsiasi forma senza autorizzazione scritta.

Quando la distanza non viene misurata con successo, verrà visualizzato "----m"; quando la distanza viene misurata, verrà mostrato il valore numerico specifico.

12 Aggiornamento e l'app NOCPIX

Connessione al software client

La serie OMNI supporta il controllo tramite l'app **NOCPIX**, che consente di trasmettere immagini in tempo reale, gestire il dispositivo e aggiornare il software collegando uno smartphone o un laptop via Wi-Fi.

È possibile scaricare e installare l'app NOCPIX sul sito Web ufficiale (www.nocpix.com) o nell'app store. In alternativa, è possibile scansionare il codice QR qui sotto per scaricarla gratuitamente.

Download on the App Store

GET IT ON Google Play

La serie OMNI è dotata di un modulo Wi-Fi integrato. Il dispositivo può essere connesso ad un apparecchio esterno (computer o telefono cellulare) tramite Wi-Fi o Bluetooth.

Connessione Wi-Fi

- Nella schermata iniziale, premere e tenere premuto il **pulsante M** per accedere al menu principale e abilitare il Wi-Fi sul dispositivo.
- Dopo aver abilitato il Wi-Fi, cercare la rete Wi-Fi denominata **OMNI_XXXX_XXXXXXX** sul dispositivo esterno, dove XXXXXXX è il numero di serie del dispositivo. Selezionare il Wi-Fi, inserire la password e connettersi. La password iniziale è mostrata accanto all'interruttore Wi Fi sullo schermo.-
- Una volta stabilita la connessione Wi-Fi, è possibile controllare il dispositivo tramite l'app mobile.
- Attraverso l'app è possibile ottenere molte funzioni, come l'aggiornamento del dispositivo, la trasmissione di immagini in tempo reale, il file di dispositivo e la calibrazione di data e ora.

Connessione Bluetooth senza interruzioni

- Assicurarsi che il dispositivo sia acceso.
- Aprire l'app NOCPIX e accedere alla schermata iniziale. L'app eseguirà una scansione in background alla ricerca di dispositivi OMNI nelle vicinanze.
  - Se viene trovato un solo dispositivo, l'app si connette automaticamente tramite Bluetooth.

Tutti i diritti sono riservati e non possono essere copiati o distribuiti in qualsiasi forma senza autorizzazione scritta.

  - Se vengono trovati più dispositivi, selezionare il proprio dispositivo dall'elenco che appare.
- Una volta connessa tramite Bluetooth, l'app abiliterà automaticamente il Wi-Fi del dispositivo. Apparirà quindi un pop-up che chiederà se si desidera unirsi alla rete "**OMNI_XXXX_XXXXXXX**" (dove XXXXXXX è il numero di serie del dispositivo). Toccare **Partecipa**.
- Il telefono si connetterà ora alla rete Wi-Fi del dispositivo. Dopo alcuni istanti, l'interfaccia dell'app passerà automaticamente alla schermata di controllo del dispositivo.

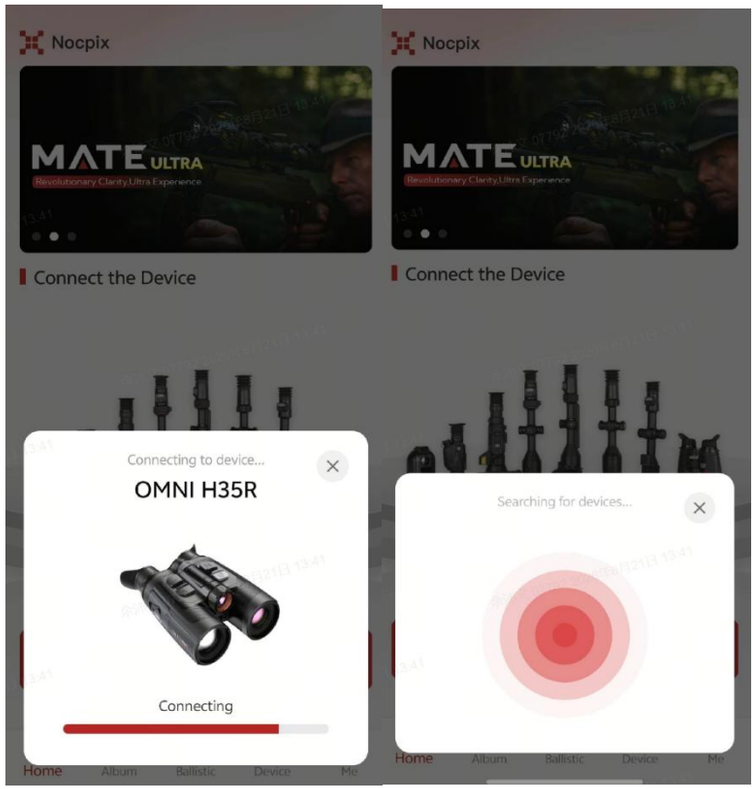

Pulsante personalizzato

- Tramite l'app, fare clic sull'opzione del pulsante personalizzato per accedere all'interfaccia di impostazione delle funzioni, dove è possibile vedere le funzioni predefinite di ciascun pulsante per la pressione breve e lunga.
- Fare clic sull'operazione del pulsante che deve essere regolata e apparirà la funzione che può essere impostata. Selezionare la funzione desiderata e fare clic su Fatto. Infine, fare clic su Salva sul dispositivo.

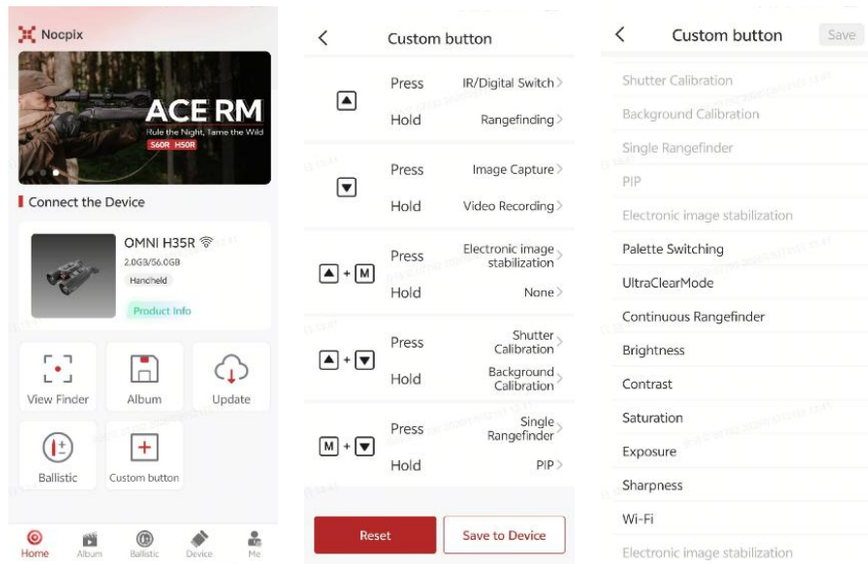

Aggiornamento del dispositivo

- Quando l'installazione è completata, aprire l'applicazione NOCPIX.
- Se il dispositivo è stato connesso a un dispositivo mobile, si prega di attivare i dati mobili nel dispositivo mobile. Dopo la connessione,

Tutti i diritti sono riservati e non possono essere copiati o distribuiti in qualsiasi forma senza autorizzazione scritta.

nell'app verrà visualizzata automaticamente una richiesta di aggiornamento. Fare clic su **Ora** per scaricare la versione più recente immediatamente o fare clic su **Più tardi** per aggiornare più tardi.

- **NOCPIX** può memorizzare automaticamente l'ultimo dispositivo connesso. Pertanto, una volta connesso in precedenza a **NOCPIX**, rileverà automaticamente l'aggiornamento anche quando il monoculare non è collegato a un telefono o laptop.
- Se è disponibile un aggiornamento e il dispositivo mobile accede a Internet, è possibile scaricare prima l'aggiornamento. Quindi quando il dispositivo è connesso al dispositivo mobile, verrà aggiornato automaticamente.
- Dopo che è stato installato l'aggiornamento, il dispositivo si riavvierà automaticamente.

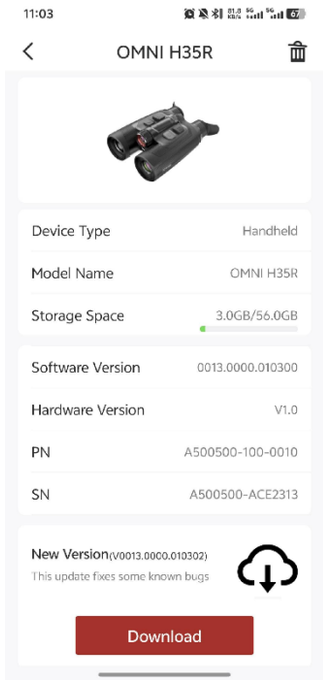

13 Menu di scelta rapida

Nel menu di scelta rapida è possibile regolare rapidamente le configurazioni di base delle funzioni di uso più comune. Le opzioni disponibili dipendono dal canale dell'immagine principale attualmente visualizzato.

- Quando la vista principale è l'immagine termica, il menu include: Tavolozza, luminosità, nitidezza e contrasto immagine, modalità Ultra chiara, tonalità immagine.

Tutti i diritti sono riservati e non possono essere copiati o distribuiti in qualsiasi forma senza autorizzazione scritta.

- Quando la vista principale è l'immagine digitale, il menu include: Tavolozza dell'immagine, luminosità dell'immagine, saturazione dell'immagine, esposizione dell'immagine e illuminatore IR.

Operazione

- Nella schermata iniziale, premere il pulsante M per accedere al menu di scelta rapida.

Premere il pulsante M per scorrere le seguenti opzioni.

Tutti i diritti sono riservati e non possono essere copiati o distribuiti in qualsiasi forma senza autorizzazione scritta.

Menu di scelta rapida termico		
Tavolozza dell'immagine 	• Premere brevemente il pulsante M per accedere alle opzioni del menu di scelta rapida. • Premere il pulsante M per passare da una tavolozza di colori all'altra. • La tavolozza dell'immagine include: Bianco caldo, Nero caldo, Rosso caldo, Arcobaleno, Viola, Cremisi e Viridiano.	
Luminosità dell'immagine 	• Premere brevemente il pulsante M per accedere alle opzioni del menu di scelta rapida. • Premere il pulsante M per passare alle opzioni di luminosità dell'immagine. • La luminosità dell'immagine può essere scelta tra 10 livelli, consigliamo un livello di luminosità dell'immagine pari a 5.	
Nitidezza dell'immagine 	• Premere brevemente il pulsante M per accedere alle opzioni di nitidezza dell'immagine. • Premere il pulsante M per passare alle opzioni di nitidezza dell'immagine. • La nitidezza dell'immagine può essere scelto tra 10 livelli, consigliamo un livello di nitidezza pari a 5.	
Contrasto dell'immagine 	• Premere brevemente il pulsante M per accedere alle opzioni di contrasto dell'immagine. • Premere il pulsante M per passare alle opzioni di contrasto dell'immagine. • Il contrasto dell'immagine può essere scelto tra 10 livelli, consigliamo un livello di contrasto pari a 5.	

Tutti i diritti sono riservati e non possono essere copiati o distribuiti in qualsiasi forma senza autorizzazione scritta.

Modalità ultra chiara	• Premere brevemente il pulsante M per impostare su ON o OFF la modalità ultra chiara. • Si consiglia di impostare Ultra nitida su OFF nelle giornate di sole e su ON in caso di pioggia o neve.	
Tonalità delle immagini	• Premere brevemente il pulsante M per impostare la tonalità dell'immagine su Freddo o Caldo. • La modalità Freddo offre un'immagine più nitida, mentre la modalità Caldo risulta più confortevole per gli occhi. È possibile impostarla in base alle proprie preferenze.	
Menu di scelta rapida digitale		
Tavolozza dell'immagine	• Premere brevemente il pulsante M per accedere alle opzioni del menu di scelta rapida. • Premere il pulsante M per passare da una tavolozza digitale all'altra. • Le modalità digitali includono: Giorno, Tramonto, Luna, Verde, Giallo, Automatico.	
Luminosità dell'immagine	• Premere brevemente il pulsante M per accedere alle opzioni del menu di scelta rapida. • Premere il pulsante M per passare alle opzioni di luminosità dell'immagine. • La luminosità dell'immagine può essere scelta tra 10 livelli, consigliamo un livello di luminosità dell'immagine pari a 5.	

Tutti i diritti sono riservati e non possono essere copiati o distribuiti in qualsiasi forma senza autorizzazione scritta.

Saturazione dell'immagine	• Premere brevemente il pulsante M per accedere alle opzioni di saturazione dell'immagine. • Premere il pulsante M per passare alle opzioni di Saturazione dell'immagine. • La saturazione dell'immagine può essere scelta tra 10 livelli, consigliamo un livello di saturazione pari a 5.	
Esposizione dell'immagine	• Premere brevemente il pulsante M per accedere alle opzioni di esposizione dell'immagine. • Premere il pulsante M per passare alle opzioni di esposizione dell'immagine. • L'esposizione dell'immagine può essere scelta tra 10 livelli, consigliamo un livello di esposizione pari a 5.	
Illuminatore IR	• Premere brevemente il pulsante M per accedere alla modalità di selezione dell'illuminatore IR. • Ci sono quattro livelli: **OFF**, **Basso**, **Medio** e **Alto**.	

14 Menu principale

- Nella schermata iniziale, premere e tenere premuto il **pulsante M** per accedere al menu principale.
- Premere il pulsante **M** per passare tra le opzioni del menu.

Tutti i diritti sono riservati e non possono essere copiati o distribuiti in qualsiasi forma senza autorizzazione scritta.

- Le opzioni delle funzioni nel menu principale sono cicliche: quando la freccia > raggiunge l'ultima opzione della prima pagina, si sposterà alla prima opzione del menu della seconda pagina. Quando la freccia > si trova sulla prima opzione della prima pagina, premere il pulsante **Su** per passare all'ultima opzione della seconda pagina.
- Premere il **pulsante M** per modificare le impostazioni dei parametri dell'opzione del menu attuale o per aprire il menu secondario.
- Nel menu secondario di secondo e terzo livello, premere il pulsante **Su/Giù** per scegliere un parametro o una funzione; premere il **pulsante M** per confermare la selezione. Un'icona lampeggerà, indicando che le modifiche sono state salvate e verrà visualizzato il menu superiore o il menu secondario.
- In qualsiasi interfaccia di menu, premere il **pulsante di alimentazione** per tornare al menu superiore senza salvare le modifiche, e tenere premuto il **pulsante M** per tornare alla schermata iniziale senza salvare le modifiche.
- In qualsiasi interfaccia del menu, il dispositivo tornerà automaticamente alla schermata iniziale senza salvare le modifiche se non viene eseguita alcuna operazione entro 15 secondi.
- Durante il continuo funzionamento del binocolo, quando si esce dal menu principale, il cursore > rimane nella posizione che aveva prima di uscire. Quando si riavvia il binocolo e si accede al menu principale per la prima volta, il cursore rimane sulla prima opzione del menu.

Opzioni del menu principale e descrizioni

Wi-Fi 	**Attivare/disattivare il Wi-Fi** ● Premere e tenere premuto il pulsante M per accedere all'interfaccia del menu principale. ● Premere il pulsante M per passare all'opzione Wi-Fi; all'interno dell'opzione Wi-Fi, è possibile selezionare Wi-Fi o N-Link. ● Selezionare l'opzione Wi-Fi, quindi premere il pulsante M per abilitare o disabilitare il Wi-Fi. ● Dopo aver attivato la funzione Wi-Fi, cercare il segnale Wi-Fi con il nome "OMNI H35R_XXXXXXX" sul dispositivo mobile. ● Selezionare il Wi-Fi e inserire la password per connettersi.

Tutti i diritti sono riservati e non possono essere copiati o distribuiti in qualsiasi forma senza autorizzazione scritta.

	● Una volta connesso con successo al Wi-Fi, è possibile controllare il dispositivo tramite l'app NOCPIX scaricata sul dispositivo mobile. ● Selezionare l'opzione N-link, quindi premere il pulsante M per attivare o disattivare N-link.
PIP 	**Attivare/disattivare la funzione Picture-in-Picture (PIP)** ● Premere e tenere premuto verso il basso il pulsante M per accedere al menu principale. ● Premere il pulsante Su/Giù per selezionare l'opzione PIP. ● Premere brevemente il pulsante M per attivare/disattivare la funzione PIP. ● Dopo aver abilitato la funzione PIP, è possibile commutare rapidamente i canali ottici dell'immagine principale e del PIP premendo brevemente il pulsante Su; la commutazione segue l'ordine ciclico riportato di seguito: ● Immagine principale a infrarossi + PIP a infrarossi → Immagine principale a infrarossi + PIP digitale → Immagine principale digitale + PIP digitale → Immagine principale digitale + PIP a infrarossi → (torna al punto di partenza) ● Questa funzione è disattivata per impostazione predefinita. Dopo aver attivato la funzione PIP, l'area centrale 200×150 del display viene estratta per lo zoom, con un riquadro indicatore che contrassegna l'area selezionata. La finestra PIP di dimensioni 400×300 si trova nella parte superiore dello schermo, strettamente aderente all'interfaccia utente con un bordo bianco, e l'ingrandimento dello zoom è visualizzato nell'angolo in basso a destra della finestra PIP. ● Sia lo zoom PIP che lo zoom elettronico ingrandiscono l'immagine mantenendola centrata sul centro dell'immagine stessa; il reticolo telemetrico cambierà di conseguenza insieme all'ingrandimento dello zoom.
EIS 	**Attivare/disattivare la stabilizzazione elettronica dell'immagine digitale/termica** ● Premere e tenere premuto verso il basso il pulsante M per accedere al menu principale. ● Premere il pulsante Su/Giù per selezionare EIS digitale o EIS termico.

Tutti i diritti sono riservati e non possono essere copiati o distribuiti in qualsiasi forma senza autorizzazione scritta.

	• Premere il pulsante M per attivare/disattivare l'EIS selezionato. • Quando EIS è attivato, l'immagine sarà leggermente ingrandita. • Quando il telemetro laser è attivato, sia l'EIS digitale che l'EIS termico sono disattivati per impostazione predefinita.
Calcolo balistico	**Calcolo balistico** • Premere e tenere premuto il pulsante del Menu per accedere al menu principale. Selezionare l'opzione Calcolo balistico. Nell'opzione Calcolo balistico • è possibile impostare la funzione di Calcolo balistico su ON o OFF. • Nell'opzione Profilo, selezionare il profilo del proiettile da 1 a 5. È anche possibile personalizzare il nome del proiettile tramite l'app NOCPIX. • Impostare l'unità su MOA o mil, cm o pollici.   • Nell'opzione Impostazione dei parametri, è possibile impostare i parametri per proiettili, fucili e l'ambiente. Le impostazioni dei parametri possono essere regolate anche tramite l'app NOCPIX. • Una volta completate le impostazioni e ATTIVATO il calcolo balistico, una misurazione di distanza singola indicherà il punto di impatto consigliato.

Tutti i diritti sono riservati e non possono essere copiati o distribuiti in qualsiasi forma senza autorizzazione scritta.





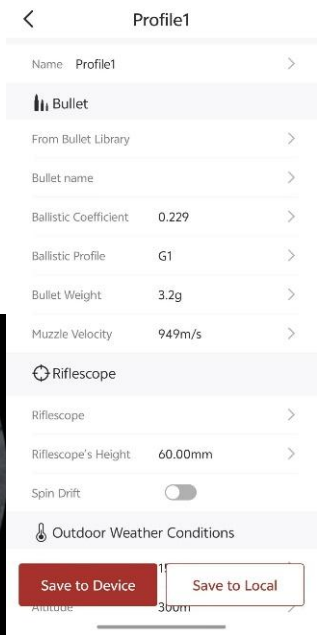

Galleria

Visualizzare file video/foto nel dispositivo

- Premere e tenere premuto verso il basso il pulsante **M** per accedere al menu principale.
- Premere il pulsante **Su/Giù** per selezionare l'opzione **Galleria**.
- Premere il pulsante **M** per accedere al menu secondario della funzione **Galleria**.
- Premere il **pulsante Su/Giù** per selezionare la cartella che si desidera visualizzare; le cartelle sono ordinate dalla più recente alla più vecchia in base alla data
- Premere il **pulsante M** per accedere alla cartella; i file video sono ordinati dal più recente al più vecchio in base all'ora di registrazione.
- Premere il **pulsante Su/Giù** per selezionare il file che si desidera visualizzare; è possibile vedere un'anteprima del file sul lato

Tutti i diritti sono riservati e non possono essere copiati o distribuiti in qualsiasi forma senza autorizzazione scritta.

	destro. ● Premere il **pulsante M** per visualizzare il file.
Personalizzazione delle tavolozze 	**Personalizzazione delle tavolozze** ● Premere e tenere premuto verso il basso il pulsante **M** per accedere al menu principale. ● Premere il pulsante Su/Giù per selezionare l'opzione Tavolozze personalizzate. ● Premere il pulsante M per accedere al menu secondario della funzione Tavolozze personalizzate. ● Sono disponibili 7 tavolozze di colori. È possibile stabilire quali tavolozze di colori possono essere alternate nella modalità del menu di scelta rapida attivando o disattivando l'interruttore on/off di ciascuna tavolozza di colori. Una volta disattivata una determinata tavolozza di colori, questa non verrà più visualizzata quando si passa da una tavolozza di colori all'altra nel menu di scelta rapida. ● Verrà mantenuta almeno una tavolozza di colori a infrarossi; ciò significa che, quando rimane attiva una sola tavolozza di colori a infrarossi, questa non potrà essere disattivata. ● Quando ci si trova in modalità Bianco caldo, se si accede alla funzione corrispondente e si disattiva la tavolozza dei colori Bianco caldo, lo schermo a infrarossi passerà automaticamente alla schermata della tavolozza dei colori successiva abilitata una volta usciti dalla funzione. ● In modalità digitale, è consentito disattivare sia la tavolozza dei colori Verde singolo che quella Giallo singolo.
Correzione dei difetti dei pixel 	Quando si utilizza il binocolo, si possono notare difetti nei pixel, come punti luminosi visibili o punti scuri con luminosità stabile. Per risolvere questo problema, utilizzare la funzione Correzione dei difetti dei pixel per rimuovere i difetti dei pixel. ● Premere e tenere premuto verso il basso il pulsante M per accedere al menu principale. ● Premere il pulsante Su/Giù per selezionare l'opzione Correzione dei difetti dei pixel.

Tutti i diritti sono riservati e non possono essere copiati o distribuiti in qualsiasi forma senza autorizzazione scritta.

	● La funzione PIP si attiva automaticamente e per impostazione predefinita viene visualizzata nella parte superiore dello schermo. Le direzioni di movimento (asse X e asse Y) e il numero di pixel corretti vengono visualizzati sul lato sinistro dello schermo. ● Nell'interfaccia di Correzione dei difetti dei pixel, il reticolo è invece rappresentato da un piccolo cursore a croce. ● Premere il pulsante Su/Giù per spostarsi nella direzione selezionata. Quando viene selezionata la direzione X o Y, l'icona lampeggerà continuamente. ● Premere il pulsante M per salvare i dati di movimento e selezionare ⊕ l'icona per aggiungerli e correggerli. Il valore ⊕ di verrà cambiato da "0" a "1". Nella stessa posizione, premere nuovamente il pulsante del menu per annullare la correzione dei pixel difettosi e il valore verrà cambiato da "1" a "0". ● Premere il pulsante Su/Giù per selezionare 'Sì' per salvare e uscire oppure selezionare 'No' per annullare il salvataggio e uscire.
Calibrazione	**Impostare la modalità di calibrazione** In rari casi, una volta che l'immagine è degradata o irregolare, può essere migliorata mediante calibrazione. Ci sono due modalità di calibrazione: Automatica e Manuale. Indipendentemente dalla modalità in cui si trova, è possibile eseguire manualmente la calibrazione dell'otturatore e la calibrazione dello sfondo. ● Premere e tenere premuto verso il basso il pulsante **M** per accedere al menu principale. ● Premere il pulsante **Su/Giù** per selezionare l'opzione **Calibrazione**. ● Premere il pulsante **M** per accedere al menu secondario della funzione **Calibrazione**. ● Premere il pulsante **Su/Giù** per passare la seleziona tra **Automatica** e **Manuale**. - **Calibrazione automatica:** È definita dagli algoritmi del software. Quando la qualità dell'immagine peggiora, verrà calibrata automaticamente in questa modalità. - **Calibrazione manuale:** Le immagini vengono calibrate dall'utente in base all'effetto dell'immagine. Per eseguire la

Tutti i diritti sono riservati e non possono essere copiati o distribuiti in qualsiasi forma senza autorizzazione scritta.

	calibrazione è necessario premere contemporaneamente i **pulsanti Su + Giù**. ● Premere il pulsante **M** per confermare la tua selezione. L'icona sulla barra di stato cambia di conseguenza. 
Telemetro laser	**Attivare/disattivare l'LRF** ● Premere e tenere premuto verso il basso il pulsante **M** per accedere al menu principale. ● Premere il pulsante **Su/Giù** per selezionare l'opzione **LRF**. ● Premere il pulsante **M** per selezionare Misurazione singola, Misurazione continua 15 s, Misurazione continua 30 s, Misurazione continua 60 s, Misurazione continua 10 min, Misurazione continua sempre attiva.
Microfono	**Attivare/disattivare il MIC** ● Premere e tenere premuto verso il basso il pulsante **M** per accedere al menu principale. ● Premere il pulsante **Su/Giù** per selezionare l'opzione **MIC**. ● Premere il pulsante **M** per attivare/disattivare il MIC. ● Dopo che il MIC è attivo, il dispositivo registrerà l'audio durante la registrazione video.

Tutti i diritti sono riservati e non possono essere copiati o distribuiti in qualsiasi forma senza autorizzazione scritta.

<table>
<tr><td></td><td colspan="2">

- 

</td></tr>
<tr><td>Schermo auto spento</td><td colspan="2">

- Attivare/disattivare lo Standby automatico con una breve pressione del pulsante M.
- Quando il dispositivo viene posizionato a faccia in giù o orizzontalmente, il display si spegne automaticamente e il dispositivo entra in modalità standby.

</td></tr>
<tr><td rowspan="2">Impostazioni</td><td colspan="2">

Impostare le impostazioni generali

- Premere e tenere premuto verso il basso il pulsante **M** per accedere al menu principale.
- Premere il pulsante **Su/Giù** per selezionare l'opzione **Impostazioni**.
- Premere brevemente il pulsante **M** per accedere al menu secondario.
- Questa voce del menu consente all'utente di configurare le seguenti impostazioni.

</td></tr>
<tr><td>Data</td><td>

Impostare la data del sistema

- Nel menu secondario di **Impostazioni**, selezionare l'opzione di menu **Data** con il pulsante **Su/Giù**.
- La data è nel formato di **GG/MM/AA**.
- Premere brevemente il pulsante **M** per attivare il menu secondario di **Data**. Verranno visualizzate due icone triangolari sopra e sotto il valore.
- Passare tra l'anno, il mese e il giorno con una breve pressione sul pulsante **M**.

</td></tr>
</table>

Tutti i diritti sono riservati e non possono essere copiati o distribuiti in qualsiasi forma senza autorizzazione scritta.

		● Impostare l'anno, il mese e il giorno corretti con una breve pressione sul pulsante **Su/Giù**. ● Premere e tenere premuto verso il basso il pulsante **M** per salvare ed uscire.
	Ora 	**Impostare l'ora del sistema** ● Nel menu secondario di **Impostazioni**, selezionare l'opzione di menu **Ora** con il pulsante **Su/Giù**. ● Il formato dell'ora viene visualizzato come **OO:MM** nel formato 24 ore. ● Premere il pulsante **M** per attivare il menu secondario di **Data**. Verranno visualizzate due icone triangolari sopra e sotto il valore. ● Selezionare il valore corretto per l'ora e i minuti con una breve pressione del pulsante **Su/Giù**. ● Premere brevemente il pulsante **M** per passare da ora a minuto. ● Premere e tenere premuto verso il basso il pulsante **M** per salvare ed uscire. L'ora nella barra di stato cambierà di conseguenza.
	Lingua 	**Impostare la lingua del sistema** ● Nel menu secondario di **Impostazioni**, selezionare l'opzione di menu **Lingua** con il pulsante **Su/Giù**. ● Accedere al menu secondario di **Lingua** con una breve pressione sul pulsante **M**. ● Selezionare la lingua desiderata con una breve pressione sul pulsante Su/Giù. ● Premere il pulsante M per confermare la selezione. Allo stesso tempo, salverà le impostazioni e uscirà automaticamente dal menu secondario di Impostazioni.
	Unità 	**Unità di misurazione della distanza** ● Nel menu secondario di **Impostazioni**, selezionare l'opzione **Unità** con il pulsante **Su/Giù**. È possibile scegliere tra m o yr

Tutti i diritti sono riservati e non possono essere copiati o distribuiti in qualsiasi forma senza autorizzazione scritta.

	Barra di Stato	**Impostare l'Interfaccia utente** ● Nel menu secondario di **Impostazioni**, selezionare l'opzione **Barra di stato** con il pulsante **Su/Giù**. ● Quando si seleziona Nascondi, sull'interfaccia utente rimarranno solo le icone dell'ora, dell'ingrandimento e del livello della batteria. Quando si seleziona Mostra, verranno visualizzate tutte le icone. 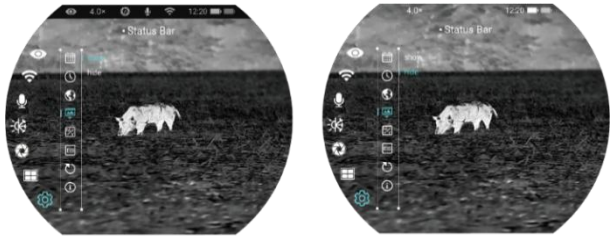 ● Show ..... Hide
	Ripristino di fabbrica	**Ripristino delle impostazioni predefinite di fabbrica** ● Nel menu secondario di **Impostazioni**, selezionare l'opzione di menu **Ripristino di fabbrica** con il pulsante **Su/Giù**. ● Premere il pulsante **M** per accedere al menu secondario di **Ripristino di fabbrica**. ● Premere il pulsante **Su/Giù** per selezionare Sì o No. **Sì** significa ripristinare le impostazioni di fabbrica e **No** significa annullare l'operazione. ● Confermare la selezione con una breve pressione sul pulsante **M**. ● Selezionando **Sì**, il binocolo DUAL-SPECTRUM si riavvierà automaticamente. ● Se si seleziona **No**, l'operazione viene annullata e lo schermo torna al menu superiore.

Tutti i diritti sono riservati e non possono essere copiati o distribuiti in qualsiasi forma senza autorizzazione scritta.

		Dopo che il Ripristino di fabbrica è selezionato, le seguenti funzioni verranno ripristinate alle impostazioni predefinite: - **Modalità immagine:** bianco caldo/giorno - **Luminosità del display:** livello 5 - **Nitidezza dell'immagine/saturazione:** livello 5 - **Contrasto dell'immagine/esposizione:** livello 5 - **Zoom digitale:** 1× - **Barra di stato:** Mostra - **Illuminatore IR:** OFF - **Modalità Ultra Chiara:** disattivata - **Wi-Fi:** off - **Tonalità delle immagini:** C - **MIC:** off - **Modalità di calibrazione:** M - **Unità:** m
	Info 	**Mostrare le informazioni del sistema** ● Nel menu secondario di **Impostazioni**, selezionare l'opzione **Info** con il pulsante **Su/Giù**. ● Le informazioni del dispositivo verranno mostrate premendo brevemente il pulsante **M**. ● Questa voce consente all'utente di visualizzare le seguenti informazioni riguardo il monocolo per immagini termiche attuale: modello del prodotto, firmware, PN, numero di serie, numero di versione dell'hardware, ecc. ● Premere e tenere premuto il pulsante **M** per tornare al menu secondario di Impostazioni generali.

Tutti i diritti sono riservati e non possono essere copiati o distribuiti in qualsiasi forma senza autorizzazione scritta.

15 Zoom digitale

La serie OMNI supporta lo zoom digitale rapido per migliorare l'ingrandimento visivo delle immagini.

- Sulla schermata iniziale, ruotare la ghiera dello zoom digitale in senso orario per ingrandire l'immagine e in senso antiorario per rimpicciolirla.
- Il fattore di zoom corrispondente viene visualizzato nella barra di stato.

16 Ripresa fotografica e registrazione video

Il binocolo a doppio spettro della serie OMNI è dotato di memoria integrata da 64 GB e supporta la ripresa fotografica e la registrazione video. I file immagine e video verranno nominati in base all'ora, quindi si consiglia di impostare la data e l'ora del sistema nel Menu principale prima di utilizzare le funzioni foto e video (fare riferimento a **Menu principale - Impostazioni - Impostazione data/ora** in questo manuale), oppure di sincronizzare la data e l'ora del sistema nelle impostazioni dell'app NOCPIX. Per i dettagli, fare riferimento alle Istruzioni per l'uso dell'app nel nostro sito Web ufficiale (www.nocpix.com).

Ripresa fotografica

- Sulla schermata iniziale, premere il **pulsante Giù** per scattare una foto. L'immagine si blocca per 0,5 secondi con l'icona della fotocamera che lampeggia nell'angolo in alto a sinistra. Una volta scattata la foto, l'icona scompare.
- Le immagini scattate vengono salvate nella memoria integrata.
- Quando appare l'icona del punto esclamativo sul lato destro dell'icona della fotocamera, indica che lo spazio in memoria non è sufficiente. Controllare e trasferire i video e le immagini su altri media per liberare spazio.

Registrazione video

- Sulla schermata iniziale, premere e tenere premuto il **pulsante Giù** per avviare la registrazione video.
- L'icona di registrazione e l'indicatore del tempo di registrazione vengono visualizzati nell'angolo in alto a sinistra del display e l'ora è nel

Tutti i diritti sono riservati e non possono essere copiati o distribuiti in qualsiasi forma senza autorizzazione scritta.

formato OO: MM: SS (ora: Minuto: Secondo).

- Il punto rosso a sinistra dell'indicatore di tempo lampeggerà continuamente durante la registrazione.
- Durante la registrazione, è anche possibile scattare una foto premendo il **pulsante Giù**.
- Premere e tenere premuto il **pulsante Giù** per arrestare e salvare la registrazione video. Registrazione.
- Tutti i video e le immagini verranno salvati nella memoria integrata.
- La serie OMNI è dotata di funzione microfono integrata; è possibile attivare la funzione microfono per registrare l'audio durante la registrazione video.

Note

- È possibile accedere e operare sul menu durante la registrazione video.
- L'immagine scattata e il video registrato verranno salvati rispettivamente con i nomi nei formati IMG_aaaaMMggOOmmss.jpg e VID_aaaaMMggOOmmss. mp4 nella scheda di memoria integrata (aaaaMMggOOmmss-anno, mese, data, ora, minuti e secondi).
- A causa della limitazione dello spazio di archiviazione, si consiglia di pulire regolarmente la memoria o spostare le immagini e i video su un altro supporto di archiviazione per liberare spazio di memoria del dispositivo.

Accesso alla memoria

Quando il dispositivo è acceso e collegato a un computer, verrà riconosciuto dal computer come una scheda di memoria flash. Quindi, è possibile accedere alla memoria del dispositivo e copiare le immagini e i video.

- Collegare il dispositivo a un computer tramite il cavo dati.
- Accendere il dispositivo.
- Fare doppio clic su "Questo PC" sul desktop, fare doppio clic per aprire il dispositivo denominato "NOCPIX", quindi fare doppio clic per aprire il dispositivo "OMNI" per accedere alla memoria.
- I file nominati in base all'ora verranno visualizzati dopo l'accesso alla memoria.

17 Ispezione tecnica

Eseguire un'ispezione tecnica per controllare i seguenti elementi ogni volta prima di utilizzare il dispositivo:

Tutti i diritti sono riservati e non possono essere copiati o distribuiti in qualsiasi forma senza autorizzazione scritta.

- Esterno del dispositivo (nessuna crepa sulla custodia).
- Obiettivo e oculare (nessuna crepa, olio, macchia o altri sedimenti)
- Stato della batteria ricaricabile (completamente caricata in anticipo) e contatto elettrico (nessuna salinizzazione o ossidazione).

18 Manutenzione

La manutenzione dovrebbe essere effettuata almeno due volte all'anno e comprende i seguenti passaggi:

- Pulire la superficie delle parti metalliche e plastiche per rimuovere polvere e sporco con un panno di cotone. È possibile utilizzare grasso al silicone per la pulizia.
- Pulire i contatti elettrici e gli slot della batteria sul dispositivo utilizzando un solvente organico non grasso.
- Controllare la superficie del vetro dell'oculare e dell'obiettivo. Se necessario, rimuovere la polvere e la sabbia dall'obiettivo (è ideale utilizzare un metodo senza contatto). Utilizzare uno strumento di pulizia specifico e un solvente per pulire le superfici ottiche.

19 Risoluzione dei problemi

La tabella seguente elenca tutti i problemi che potrebbero verificarsi durante il funzionamento del dispositivo. Controllare e risolvere i problemi facendo riferimento a questa tabella. Se si verificano guasti non inclusi in questa tabella o non è possibile risolverli, restituire il dispositivo al venditore o al fornitore per la risoluzione dei problemi.

Guasti	Possibili cause	Soluzioni
Il dispositivo non si avvia.	La batteria è scarica.	Caricare la batteria
Il dispositivo non può essere alimentato da un'alimentazione esterna.	Il cavo USB è danneggiato.	Sostituire il cavo USB.
	L'alimentazione esterna non è sufficiente.	Se necessario, controllare l'alimentazione esterna.

Tutti i diritti sono riservati e non possono essere copiati o distribuiti in qualsiasi forma senza autorizzazione scritta.

<table>
<tr><td>Le immagini sono troppo scure.</td><td>Il display non è abbastanza luminoso.</td><td>Regolare la luminosità del display.</td></tr>
<tr><td>La qualità dell'immagine è scarsa o la portata di rilevamento si riduce.</td><td colspan="2">È probabile che questi problemi si verifichino quando si utilizza il dispositivo in condizioni climatiche avverse (come neve, pioggia e nebbia).</td></tr>
<tr><td rowspan="2">Il dispositivo non si collega a uno smartphone o a un computer.</td><td>La password Wi-Fi non è corretta.</td><td>Il dispositivo non si collega a uno smartphone o a un computer.</td></tr>
<tr><td>Sono presenti troppe reti Wi-Fi nel raggio del dispositivo che potrebbero causare interferenze.</td><td>Per abilitare un accesso stabile alla rete, si consiglia di spostare il dispositivo in un'area con un numero limitato di reti Wi-Fi o in un'area senza copertura Wi-Fi.</td></tr>
<tr><td>I segnali Wi-Fi sono persi o interrotti.</td><td>Il dispositivo è fuori dalla copertura Wi-Fi.
È presente un blocco (ad esempio muri di cemento) tra il dispositivo e il ricevitore.</td><td>I segnali Wi-Fi sono persi o interrotti.</td></tr>
<tr><td>Quando il dispositivo viene utilizzato a bassa temperatura, la qualità dell'immagine è inferiore rispetto a quella a temperatura normale.</td><td colspan="2">A temperature superiori a 0°C, l'aumento di temperatura varia con gli oggetti osservati (ambiente e sfondo) a causa dei diversi coefficienti di conduttività termica. Di conseguenza, si verifica un contrasto ad alta temperatura e la qualità dell'immagine è migliore.
A basse temperature, i bersagli osservati (sfondo) solitamente si raffreddano fino a raggiungere una temperatura simile a causa del ridotto contrasto termico. Pertanto, la qualità dell'immagine (in particolare i dettagli) è scarsa. Ciò è una caratteristica dei dispositivi di acquisizione di immagini termiche.</td></tr>
</table>

Tutti i diritti sono riservati e non possono essere copiati o distribuiti in qualsiasi forma senza autorizzazione scritta.

20 Informazioni legali e normative

Campo di frequenza del modulo trasmettitore wireless:

WLAN: 2,400-2,4835 GHz, 5,150-5,850 GHz

Potenza del modulo trasmettitore wireless < 20 dBm

CE Noi, Inlumen Technologies Co., Ltd. con la presente dichiariamo che i tipi di apparecchiatura radio, la serie OMNI è conforme alle Direttive 2014/53/UE e 2011/65/UE

Dichiarazione FCC

ID FCC: 2BHFB-OMNI-00

Requisiti di etichettatura

Questo dispositivo è conforme alla parte 15 delle norme FCC. Il funzionamento è soggetto alle seguenti due condizioni: (1) Questo dispositivo non deve causare interferenze dannose e (2) questo dispositivo deve accettare qualsiasi interferenza ricevuta, incluse quelle che possono causare un funzionamento indesiderato.

Informazioni per l'utente

Eventuali modifiche o alterazioni non espressamente approvate dalla parte responsabile della conformità potrebbero invalidare l'autorizzazione dell'utente a utilizzare l'apparecchiatura.

EMC: Classe A

Nota: Questa apparecchiatura è stata testata ed è risultata conforme ai limiti per un dispositivo digitale di Classe A, ai sensi della parte 15 delle norme FCC. Questi limiti sono progettati per fornire una protezione ragionevole contro interferenze dannose quando l'apparecchiatura viene utilizzata in un ambiente commerciale. Questa apparecchiatura genera, utilizza e può emettere energia in radiofrequenza e, se non installata e utilizzata in conformità al manuale di istruzioni, può causare interferenze dannose alle comunicazioni radio. Il funzionamento di questa apparecchiatura in un'area residenziale rischia di causare interferenze dannose e in tal caso l'utente dovrà correggere l'interferenza a proprie spese.

Tutti i diritti sono riservati e non possono essere copiati o distribuiti in qualsiasi forma senza autorizzazione scritta.

Per soddisfare i requisiti di esposizione alle radiofrequenze, è necessario mantenere una distanza di separazione minima di 0 cm tra il corpo dell'utente e il dispositivo, compresa l'antenna.

Tutti i diritti sono riservati e non possono essere copiati o distribuiti in qualsiasi forma senza autorizzazione scritta.

Produttore: Inlumen Technologies Co., Ltd **E-mail:** service@nocpix.com **Sito web:** www.nocpix.com

Indirizzo: Stanza 806, A1, Fase 3, Parco di innovazione industriale, Zona ad alta tecnologia, Città di Hefei, Provincia di Anhui, Cina